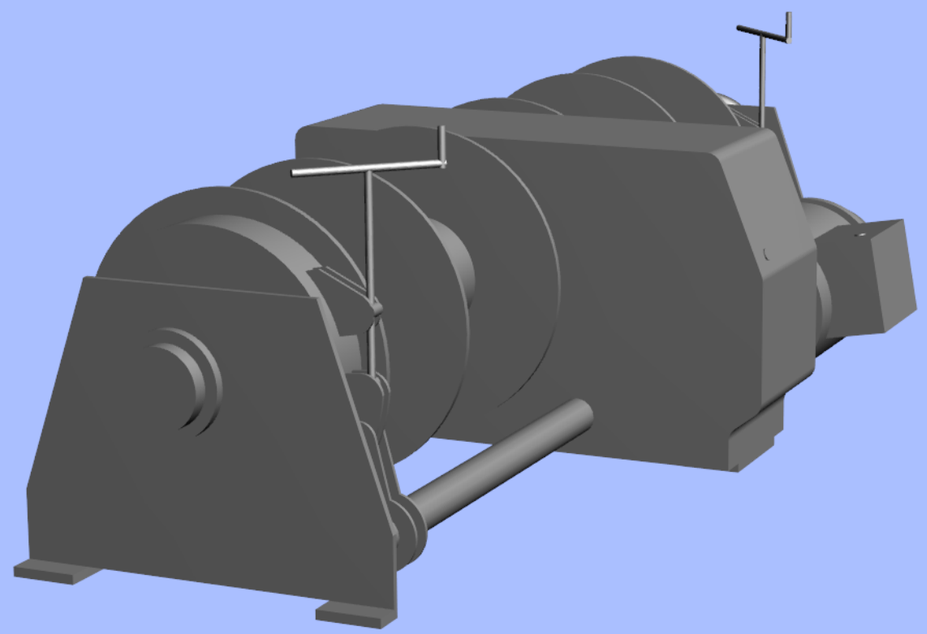BRÖHL